Quelle Technischer Kundendienst

```
*******************************************************************************
WEST System                    Stuecklistendruck                    V961227jol
*******************************************************************************
14.04.97 11:25,05

UTS-Nr.:        999        QUELLE
Best.Nr.:       0163923/01
Ger.Bez.:       WASCHAUTOMAT

GKz:              G  GERAET
WGT:            370  WASCHVOLLAUTOMATEN-BULLAUGEN
KD-Sektor:        E  EL-GROSSGERAETE
BaumNr.:         01  WASCHAUTOMAT
Klassierung:     WA  WASCHMASCHINE
IFW-FehlerGru.: 103  NAESSEGERAETE
Type/Privileg/Universum.Nr
Beschreibung              AEG LAVAMAT 62600
VK-Preis: 1699.00

Serviceart:           01  QUELLE-TKD
Garantie fuer Kunden  12 Monate
Sondervereinbarungen:  0  SIEHE SERVICEART

Garantiereparatur     9999999  QUELLE
Sondervereinbarungen:       0  SIEHE SERVICEART

-------------------------------------------------------------------------------
Katalog                                    Seite
  Erst  972 HAUPTKATALOG F/S 97             1161
  Letzt 000                                 0000

-------------------------------------------------------------------------------
Geraete Info:

-------------------------------------------------------------------------------
Technische Daten:

-------------------------------------------------------------------------------
Fehler:

-------------------------------------------------------------------------------
```


Quelle Schickedanz AG & Co.
Kundendienstzentralleitung Duisburger Str. 57, 90451 Nürnberg
Bei allen Reparaturen sind die gültigen Sicherheitsvorschriften zu beachten!

Nachdruck nicht gestattet
Änderungen vorbehalten

AEG-Kundendienst A07

LAVAMAT 62600-w	E-Nr. 914 001 027 A	D
LAVAMAT 60600-w	E-Nr. 914 001 043 B	D
LAVAMAT 61609-w	E-Nr. 914 001 045 C	D
LAVAMAT 62608-w	E-Nr. 914 001 053 D	D
LAVAMAT 61609-w	E-Nr. 914 001 064 E	B
LAVAMAT 60600-w	E-Nr. 914 001 065 F	B
LAVAMAT 61608-w	E-Nr. 914 001 090 G	D

B1

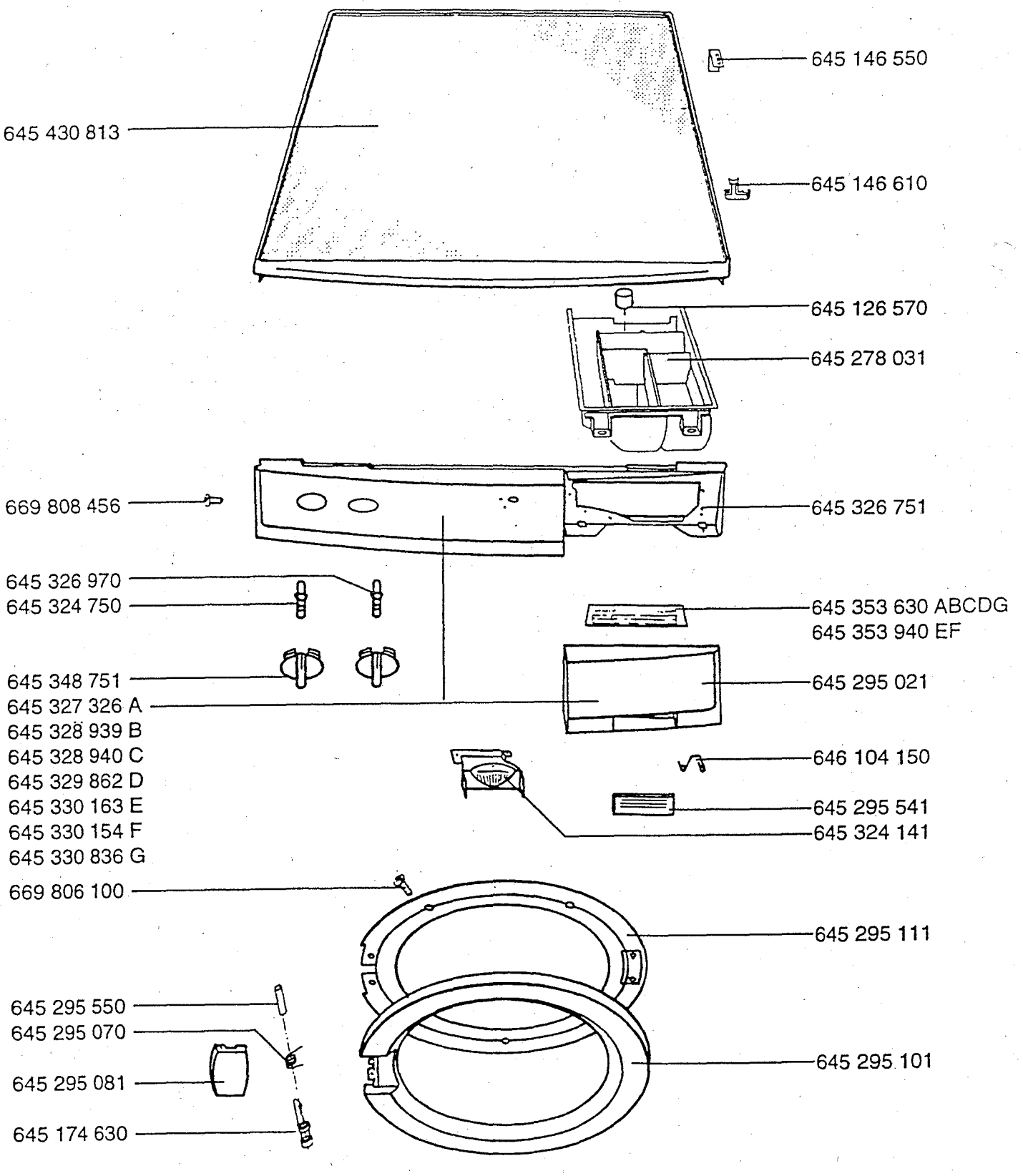

AEG-Kundendienst A10

LAVAMAT 62600-w	E-Nr. 914 001 027 A	D	
LAVAMAT 60600-w	E-Nr. 914 001 043 B	D	
LAVAMAT 61609-w	E-Nr. 914 001 045 C	D	
LAVAMAT 62608-w	E-Nr. 914 001 053 D	D	
LAVAMAT 61609-w	E-Nr. 914 001 064 E	B	B 2
LAVAMAT 60600-w	E-Nr. 914 001 065 F	B	
LAVAMAT 61608-w	E-Nr. 914 001 090 G	D	

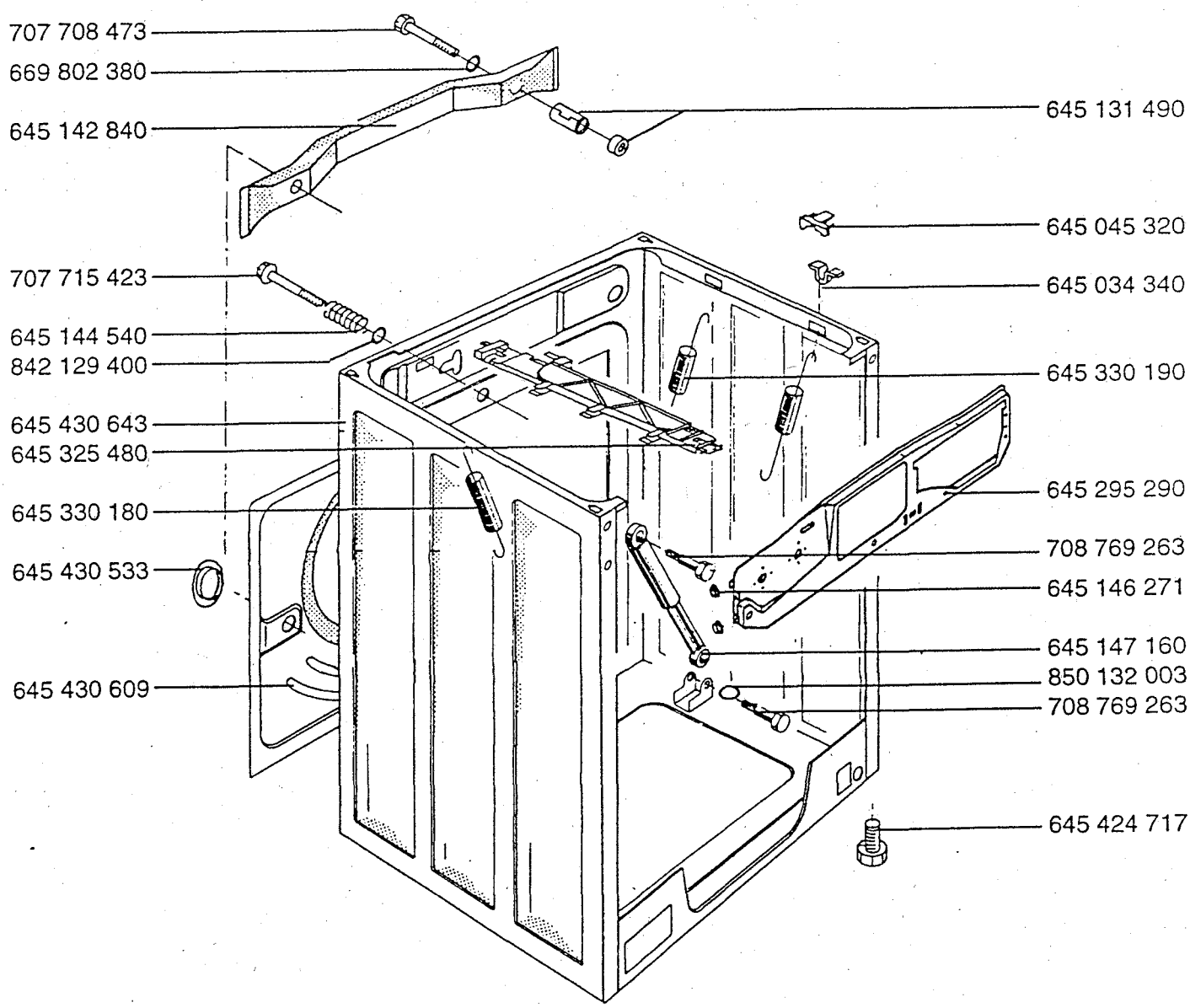

AEG-Kundendienst A08

LAVAMAT 62600-w	E-Nr. 914 001 027 A	D	
LAVAMAT 60600-w	E-Nr. 914 001 043 B	D	
LAVAMAT 61609-w	E-Nr. 914 001 045 C	D	
LAVAMAT 62608-w	E-Nr. 914 001 053 D	D	
LAVAMAT 61609-w	E-Nr. 914 001 064 E	B	
LAVAMAT 60600-w	E-Nr. 914 001 065 F	B	B 3
LAVAMAT 61608-w	E-Nr. 914 001 090 G	D	

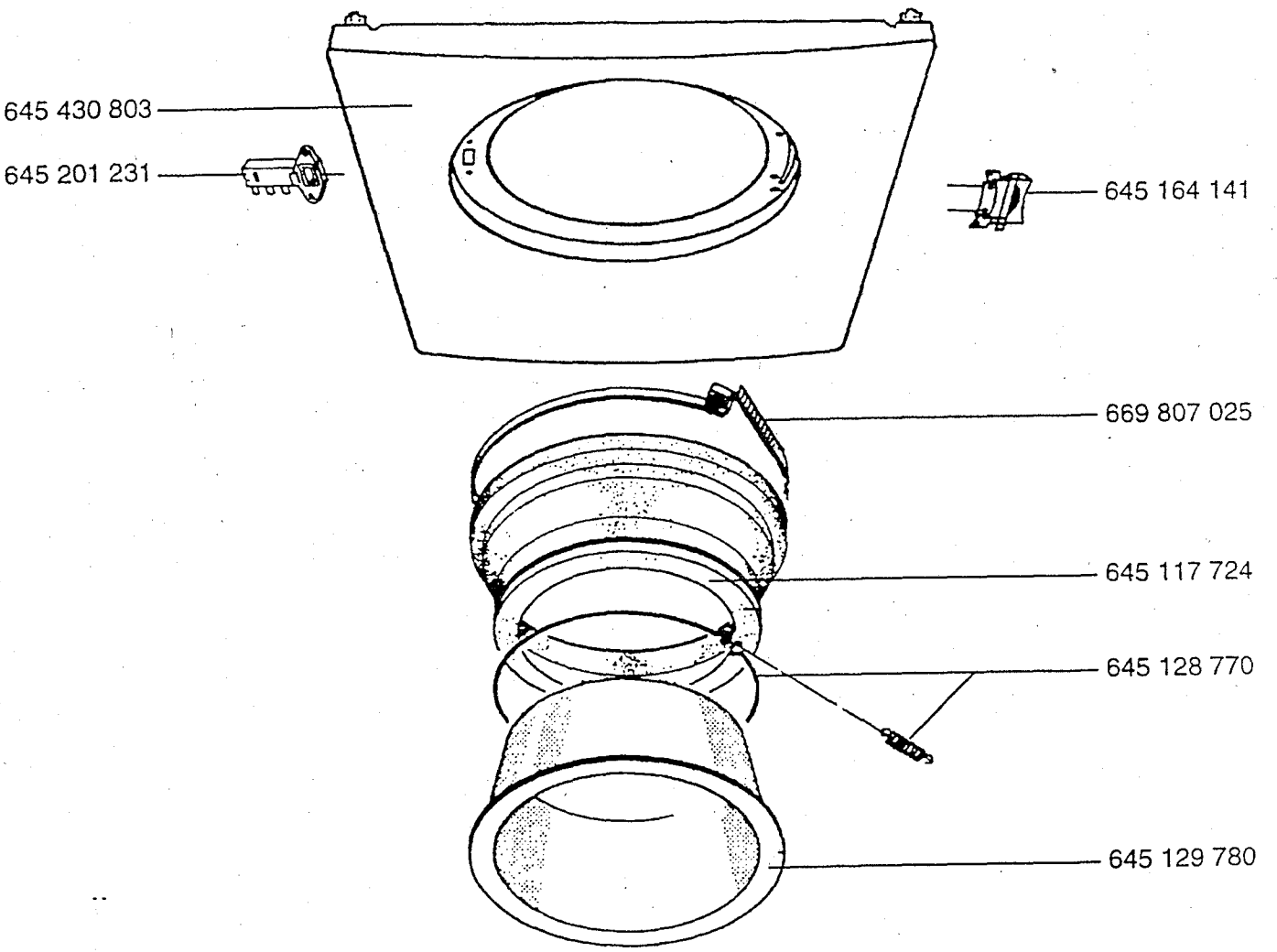

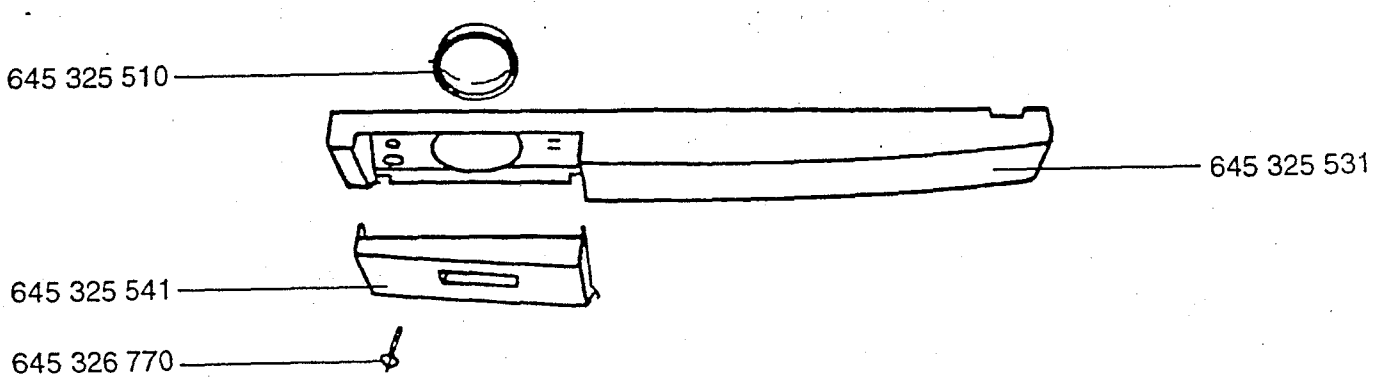

AEG-Kundendienst A09

LAVAMAT 62600-w	E-Nr. 914 001 027 A	D
LAVAMAT 60600-w	E-Nr. 914 001 043 B	D
LAVAMAT 61609-w	E-Nr. 914 001 045 C	D
LAVAMAT 62608-w	E-Nr. 914 001 053 D	D
LAVAMAT 61609-w	E-Nr. 914 001 064 E	B
LAVAMAT 60600-w	E-Nr. 914 001 065 F	B
LAVAMAT 61608-w	E-Nr. 914 001 090 G	D

B 4

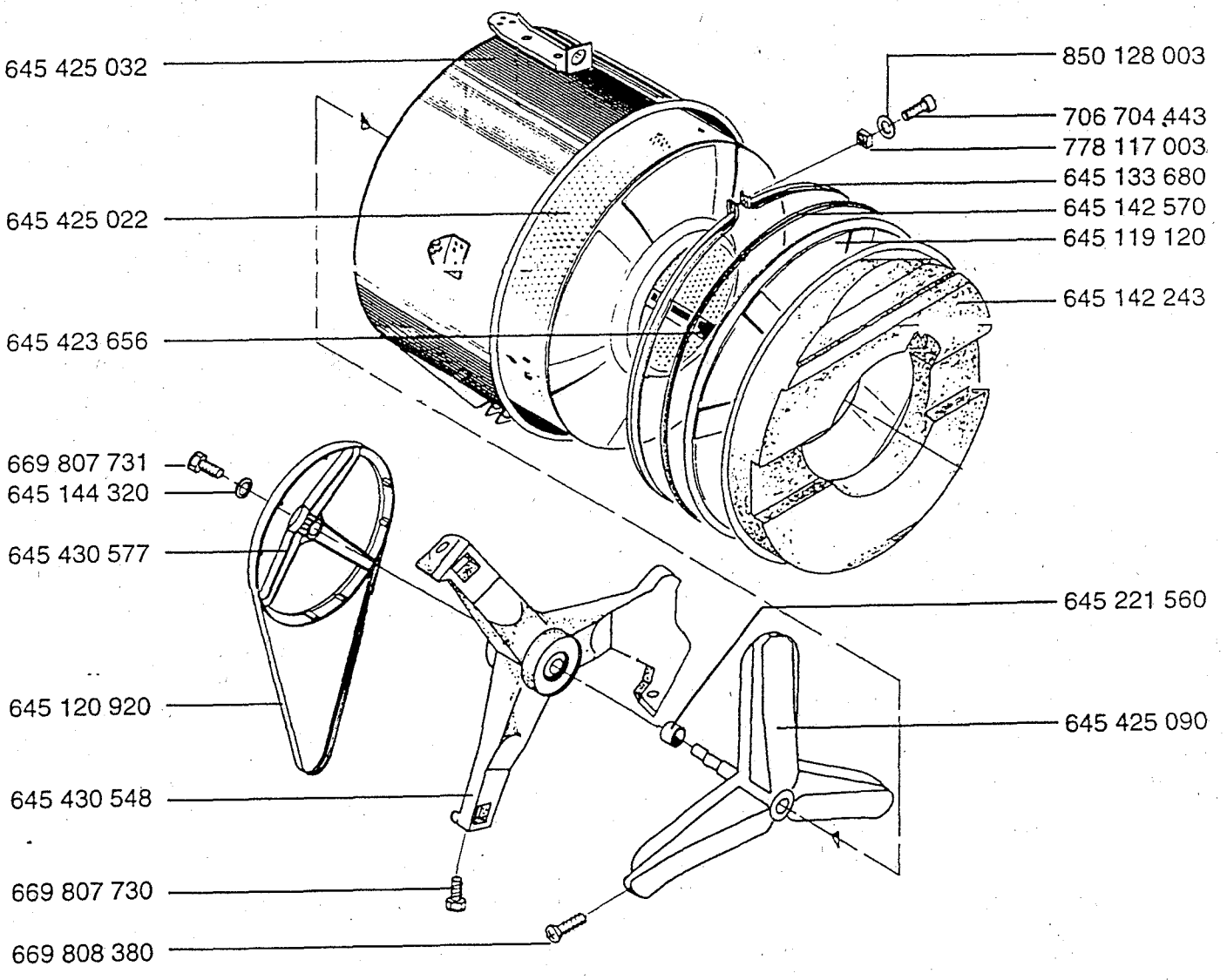

AEG-Kundendienst A12

LAVAMAT 62600-w	E-Nr. 914 001 027 A	D
LAVAMAT 60600-w	E-Nr. 914 001 043 B	D
LAVAMAT 61609-w	E-Nr. 914 001 045 C	D
LAVAMAT 62608-w	E-Nr. 914 001 053 D	D
LAVAMAT 61609-w	E-Nr. 914 001 064 E	B
LAVAMAT 60600-w	E-Nr. 914 001 065 F	B
LAVAMAT 61608-w	E-Nr. 914 001 090 G	D

B 5

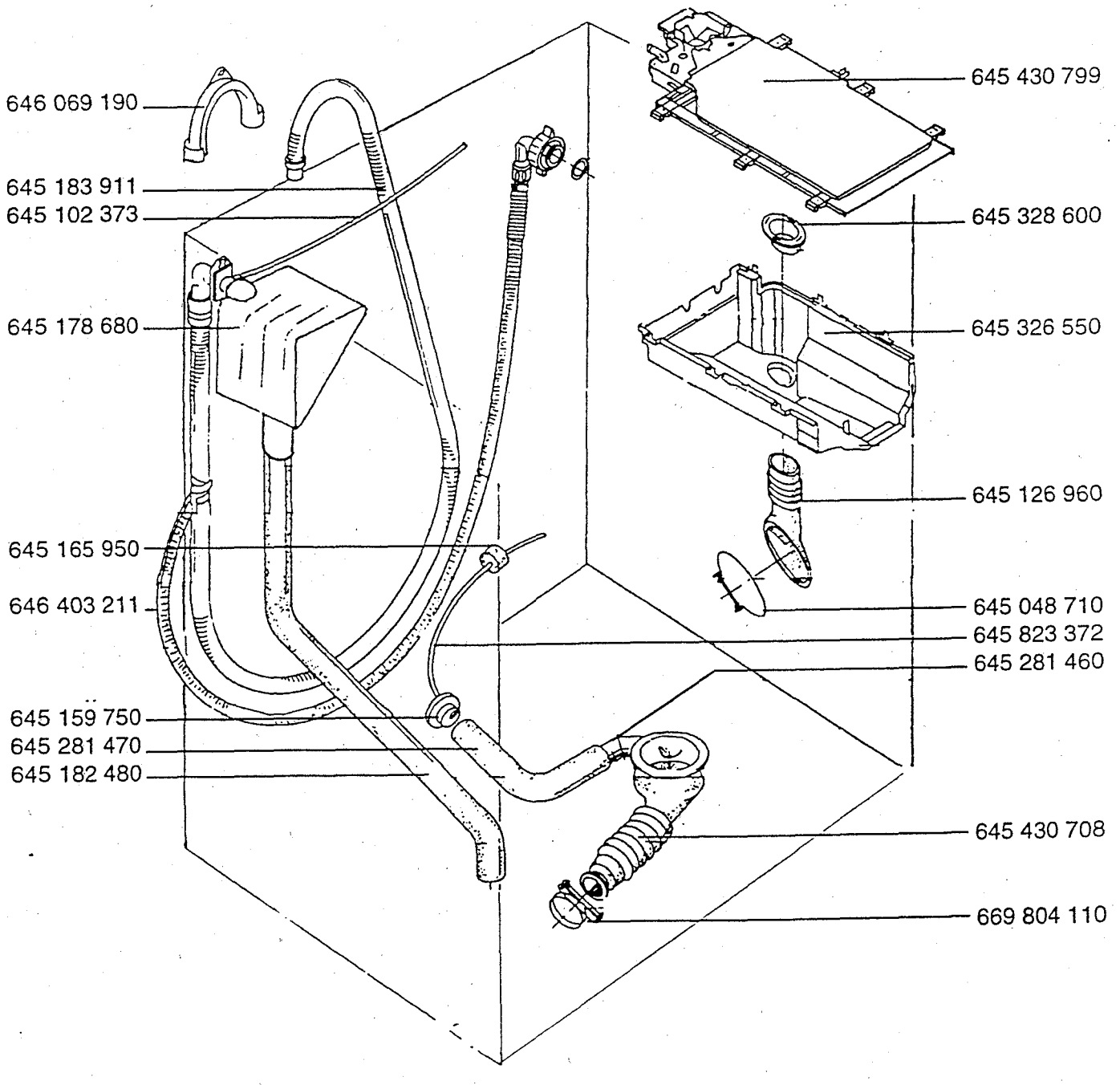

LAVAMAT 62600-w	E-Nr. 914 001 027 A	D
LAVAMAT 60600-w	E-Nr. 914 001 043 B	D
LAVAMAT 61609-w	E-Nr. 914 001 045 C	D
LAVAMAT 62608-w	E-Nr. 914 001 053 D	D
LAVAMAT 61609-w	E-Nr. 914 001 064 E	B
LAVAMAT 60600-w	E-Nr. 914 001 065 F	B
LAVAMAT 61608-w	E-Nr. 914 001 090 G	D

B 6

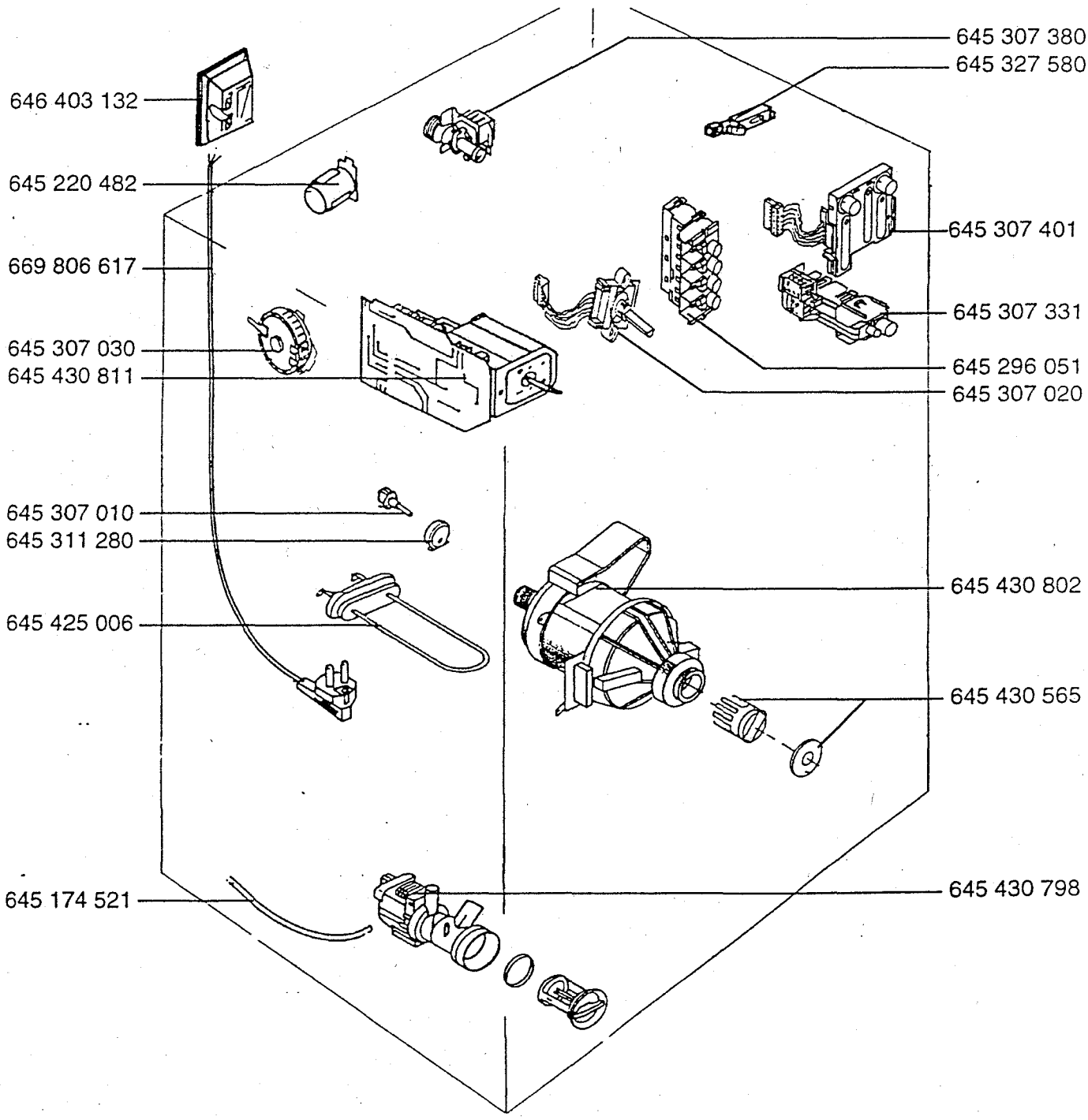

Stueckliste:

1...5...9.	KZ	IdentNr	Bezeichnung	Stk	Position im Bild	Herstellercode
1	G	016392/01	WASCHAUTOMAT	001		
2	T		1. BAUGRUPPE	001		
3	E	0798595	GEHAEUSEABDECKUNG	001	645 430 813	645 430 813
3	?	>0787622		001	669 808 456	669 808 456
3	E	0798454	GRIFFNABE-TEMPERATUR	001	645 326 970	645 326 970
3	E	0798397	GRIFFNABE-TIMER	001	645 324 750	645 324 750
3	E	0798520	KNEBEL	002	645 348 751	645 348 751
3	?	>0800474		001	645 327 326	645 327 326
3	?	>0787614		001	669 806 100	669 806 100
3	?	>0798314		001	645 295 550	645 295 550
3	?	>0798256		001	645 295 070	645 295 070
3	E	0798264	KAPPE F TUERGRIFF	001	645 295 081	645 295 081
3	E	0150920	SCHLIESSNASE	001	645 174 630	645 174 630
3	E	0150904	WINKEL F ABDECKUNG	002	645 146 550	645 146 550
3	E	9825209	HALTER F ABDECKUNG	001	645 146 610	645 146 610
3	E	0150896	SAUGKAPPE	001	645 126 570	645 126 570
3	E	0787440	SCHUBLADE	001	645 278 031	645 278 031
3	?	>0800466		001	645 326 751	645 326 751
3	?	>0800482		001	645 353 630	645 353 630
3	?	>0798249		001	645 295 021	645 295 021
3	E	0798611	FEDER	001	646 104 150	646 104 150
3	E	0798306	GRIFFKLAPPE	001	645 295 541	645 295 541
3	E	0798389	ABDECKUNG	001	645 324 141	645 324 141
3	E	0798280	TUERRAHMEN-INNEN	001	645 295 111	645 295 111
3	E	0798272	TUERRAHMEN-AUSSEN	001	645 295 101	645 295 101
2	T		2. BAUGRUPPE	001		
3	E	0151134	TRANSPORTSICHERUNG	001	645 142 840	645 430 691
3	E	0151142	DRUCKFEDER	001	645 144 540	645 144 540
3	E	0798504	FEDER F.BOTTICH	001	645 330 180	645 330 180
3	E	9847286	STOPFEN-RUECKWAND	001	645 430 533	645 430 533
3	E	0151233	RUECKWAND	001	645 430 609	645 430 609
3	E	0151126	DISTANZSTUECK	001	645 131 490	645 131 490
3	E	0151118	BUEGEL	003	645 045 320	645 045 320
3	E	0151100	AUFLAGE F FEDER	003	645 034 340	645 034 340
3	E	0798512	FEDER F BOTTICH	001	645 330 190	645 330 190
3	?	>0798298		001	645 295 290	645 295 290
3	E	0650366	STOSSDAEMPFER	001	645 147 160	645 147 160
3	E	7508666	SCHRAUBFUSS	004	645 424 717	645 424 717
2	T		3. BAUGRUPPE	001		
3	E	0798579	VORDERWAND	001	645 430 803	645 430 803
3	E	0168146	TUERVERRIEGELUNG	001	645 201 231	645 201 231
3	?	>0798405		001	645 325 510	645 325 510
3	E	0798421	KLAPPE F SOCKEL	001	645 325 541	645 325 541
3	E	0798447	VERSCHLUSS F KLAPPE	001	645 326 770	645 326 770
3	E	0798207	SCHARNIER	001	645 164 141	645 164 141
3	E	0151332	FALTENBALGBEFESTIGUNG A BOTTICH	001	669 807 025	669 807 025
3	E	0151241	FALTENBALG	001	645 117 724	645 117 724
3	E	0652800	SPANNRING MIT ZUGFEDER	001	645 128 770	645 128 771
3	E	0151258	TUERGLAS	001	645 129 780	645 129 780
3	E	0798413	SOCKELBLENDE	001	645 325 531	645 325 531
2	T		4. BAUGRUPPE	001		
3	E	0151407	LAUGENBOTTICH	001	645 425 032	645 425 032
3	E	0151399	WASCHTROMMEL OHNE KREUZ+ACHSE	001	645 425 022	645 425 022
3	E	7529316	TROMMELRIPPE	001	645 423 656	645 423 656
3	E	0151456	TROMMELANTRIEBSRAD	001	645 430 577	645 430 577
3	E	9813965	RIEMEN RIPPENBAND J5 1270	001	645 120 920	51X4030
3	E	0163188	HAUPTLAGER,KOMPL.	001	645 430 548	645 430 548
3	E	0151365	SPANNRING F BOTTICH	001	645 133 680	645 133 680
3	E	0151381	BOTTICHDICHTUNG	001	645 142 570	645 142 570
3	E	0151340	BOTTICHABDECKUNG	001	645 119 120	645 119 120
3	E	0151373	GEWICHT,VORNE	001	645 142 243	645 142 243
3	EE	0168708	LAUFRING	001	645 221 560	645 221 560
3	E	0163212	TROMMELKREUZ M ACHSE	001	645 425 090	645 425 090

2	T		5. BAUGRUPPE	001	
3	E	9809799	BOGEN F ABLAUFSCHLAUCH	001 646 069 190	05.011.31
3	E	9807926	ABLAUFSCHL.2GERADE,2MET	001 645 183 911	ABLAUF 2 METER
3	E	0151472	SCHLAUCH-BEHAELTER/KAMMER	001 645 102 373	645 102 374
3	E	0151506	ABLAUFBEHAELTER	001 645 178 680	645 178 680
3	E	6964522	ZULAUFSCHL.,1WINKEL/1GERADE,2MET	001 646 403 211	2 METER
3	E	0151498	KAPPE F LUFTFALLE	001 645 159 750	645 159 750
3	E	0151555	LUFTFALLE	001 645 281 470	645 281 470
3	E	0151514	SCHLAUCH-FLUSENSIEB/BEHAELTER	001 645 182 480	645 220 000
3	E	0800490	DECKEL F WASCHMITTELKASTEN	001 645 430 799	645 430 799
3	?	>0798488		001 645 328 600	645 328 600
3	E	0798439	WASCHMITTELKAMMER	001 645 326 550	645 326 550
3	E	0651380	SCHLAUCH-KAMMER/BOTTICH	001 645 126 960	645 126 960
3	E	0151464	SCHLAUCHKLEMME	001 645 048 710	669 808 343
3	E	9344383	NIVEAUSCHLAUCH,5X8X2000	001 645 823 372	03.100.03 Q
3	E	0151548	STUTZEN	001 645 281 460	645 281 460
3	E	0151605	SCHLAUCH-BOTTICH/SIEB	001 645 430 708	645 430 708
3	E	0151613	SCHLAUCHKLEMME	001 669 804 110	669 804 110
2	T		6. BAUGRUPPE	001	
3	E	7378326	NETZANSCHLUSSKASTEN	001 646 403 132	646 403 132
3	E	0168161	FUNKENTSTOERUNG	001 645 220 482	645 220 482
3	E	0798355	NIVEAUSCHALTER	001 645 307 030	645 307 030
3	E	0800508	TIMER	001 645 430 811	645 430 811
3	E	0798330	FUEHLER-NTC	001 645 307 010	645 307 010
3	E	0798371	DICHTUNG F FUEHLER	001 645 311 280	645 311 280
3	E	0163402	HEIZKOERPER	001 645 425 006	645 425 006
3	E	0163329	SCHLAUCH-NOTENTWAESSERUNG	001 645 174 521	645 174 521
3	E	0800441	MAGNETVENTIL	001 645 307 380	645 307 380
3	E	0798462	SCHALTER-MEHRWASSER	001 645 327 580	645 327 580
3	E	0800458	ANZEIGEMODUL	001 645 307 401	645 307 401
3	E	0800433	TASTENSCHALTER-EIN/AUS	001 645 307 331	645 307 331
3	E	0798322	TASTENSCHALTER	001 645 296 051	645 296 051
3	E	0798348	SCHALTER-TEMPERATUR	001 645 307 020	645 307 020
3	E	0798561	MOTOR	001 645 430 802	645 430 802
3	E	0798546	TACHOGENERATOR	001 645 430 565	645 430 565
3	E	0798553	ABLAUFPUMPE	001 645 430 798	645 430 798

********** ENDE der Liste **********

Steuerung Nr. 645 318 600
Wiring plan
Schéma des interconnexions

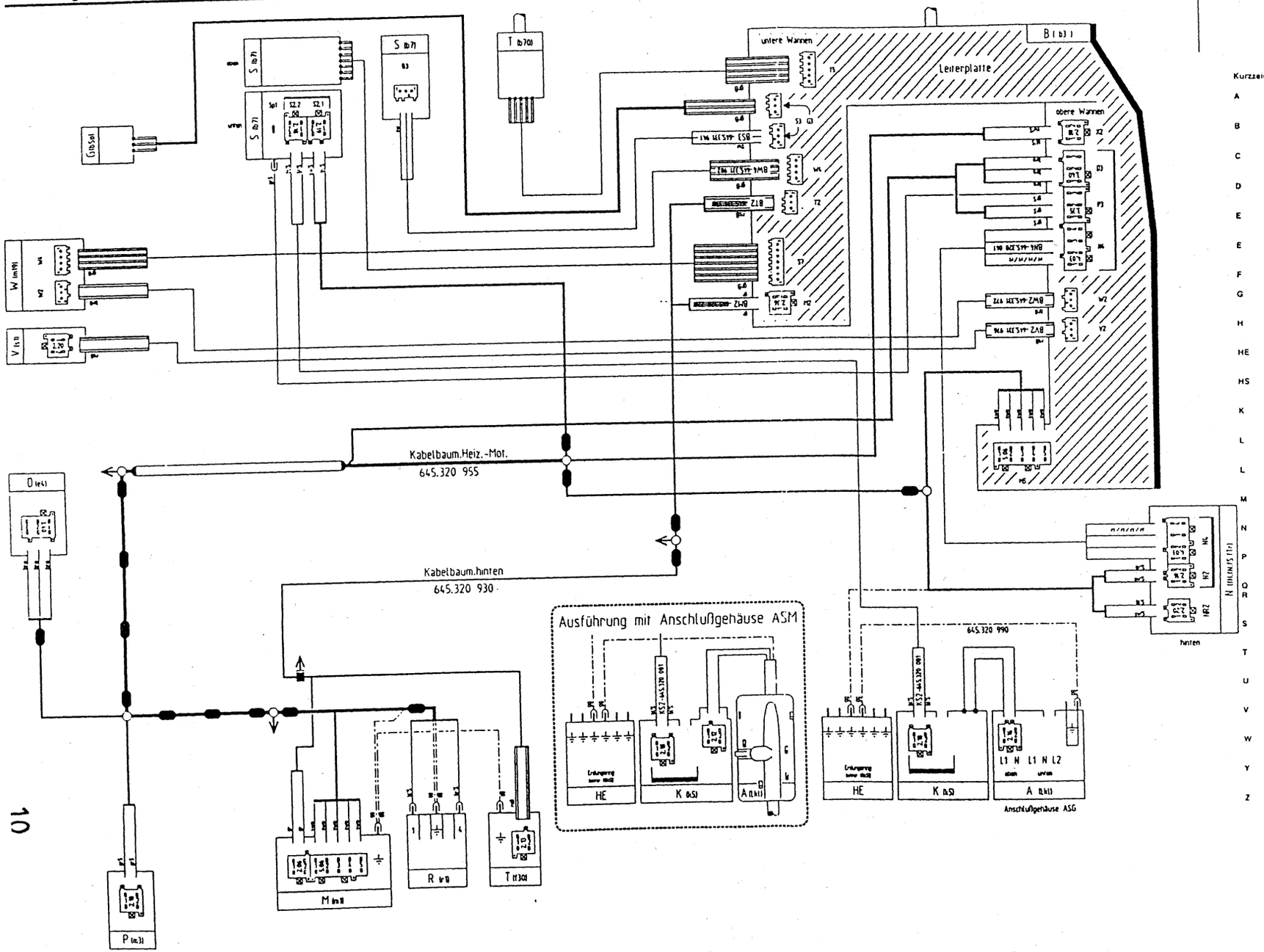

Kurzzeichen	Bezeichnung	im Stromlaufplan
A	**Anschlußgehäuse** connection housing Boîtier de raccordement	ASG
B	**Programmschaltwerk** PGS Programmateur	b3
C	**Drehwahlschalter** Selection switch Selecteur rotatif	b7
D	**Türverriegelung** Door lock Verrouillage de porte	e4
E	**Einlaßventil** Inlet valve Electrovanne ADM	s11
E	**Elektronik** Electronic Electronique	mE
F	**PAA + SZV** = Deroulem. Progr. + Depart Dif	
G	**Mehrwasserschalter** Additional water level switch Inter spec. niv.	b50
H	**Lampenmodul** Lamp unit Module lampes	S/b7
HE	**Haupterde** Main earth Terre centrale	
HS	**Hauptschalter** Main switch Inter principp	b53
K	**Kondensator** Condensor Condensateur	k1, k5
L	**Schwimmerschalter** Float switch Inter. flotteur	l16
L	**Sicherheitsdruckwächter** Safety level pressure switch Pressostat securite	lS
M	**Motor** Moteurs	m8
N	**Druckwächter** Pressure switch Pressostat	lN
P	**Pumpe** Pump Pompe	m3
Q	**Aqua-Control**	s 20
R	**Heizung, Heizungsrelais** Heating, Heating relay Resistance, relais chauffage	r1, c2
S	**Drucktastenschalter** Pressure switch Clavier	b7
T	**Thermostate , NTC** Thermostat Thermostat	f30, b70
U	**Summer** Buzzer Avertisseur sonore	s17
V	**Ventile, allg.** Valves E-Vanne, gen.	s1, s2, s9, s11
W	**Wasserweiche** Water diverter Déviateur d'eau	a, b,m19
Y	**SZV (mech.)** SZV (mechanical) Depart dif. mec.	b13
Z	**Türschalter**	b6

Waschautomaten Stomlaufplan Nr. 645 297 550
Washing machines Circuit Diagram
Lave - linge Schéma de circuit

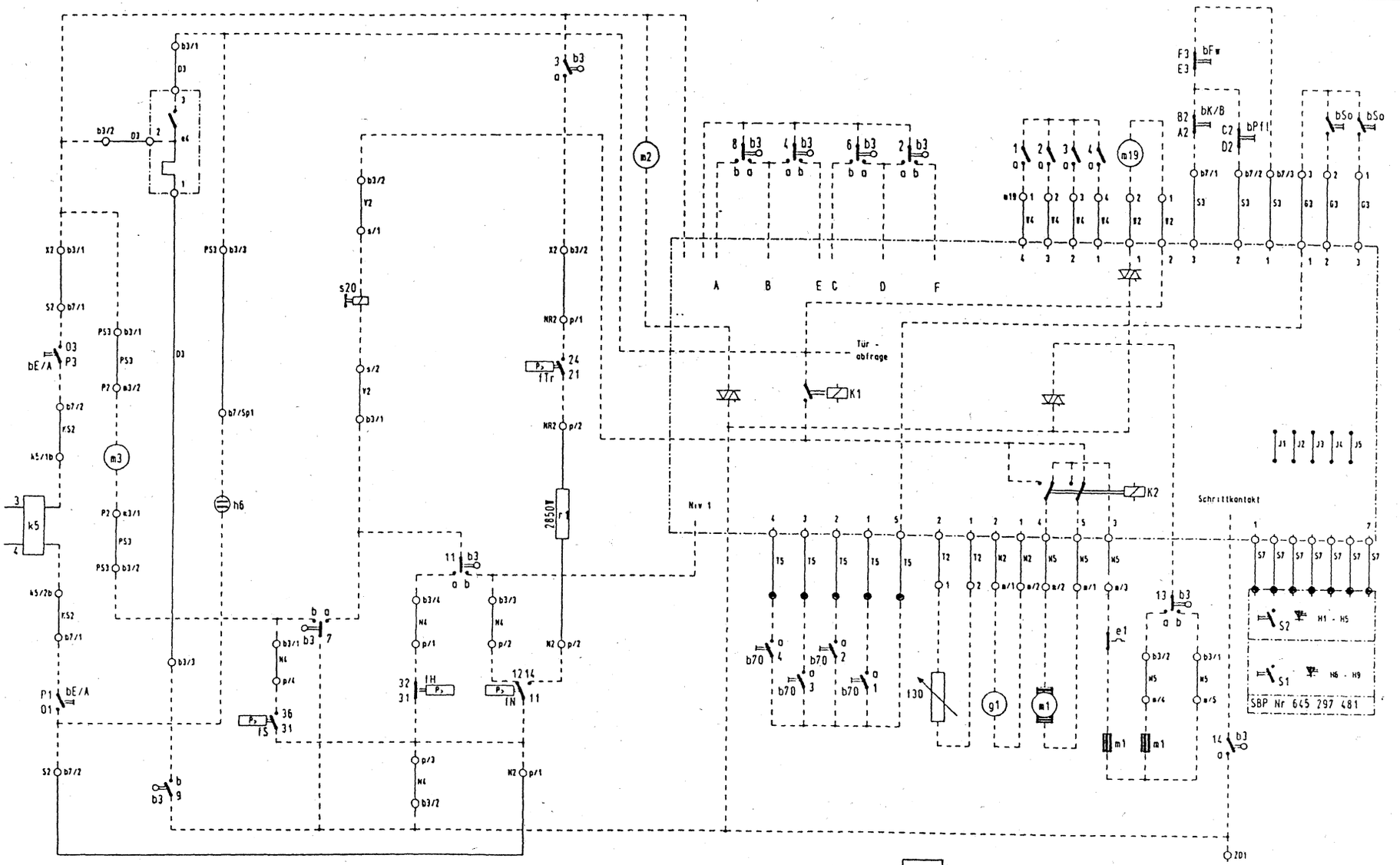

1	Tacho/Dynamo tachym.
2	213 Ohm
3	Anker /armature / l'induit
4	1,7 Ohm
5	1,3 Ohm
6	0,5 Ohm

NTC - Widerstand 130 (+- 5%)

Wassertemperatur	Widerstand
20°C	6032 Ohm
25°C	4829 Ohm
30°C	3891 Ohm
40°C	2573 Ohm
50°C	1741 Ohm
60°C	1204 Ohm

HV83-N

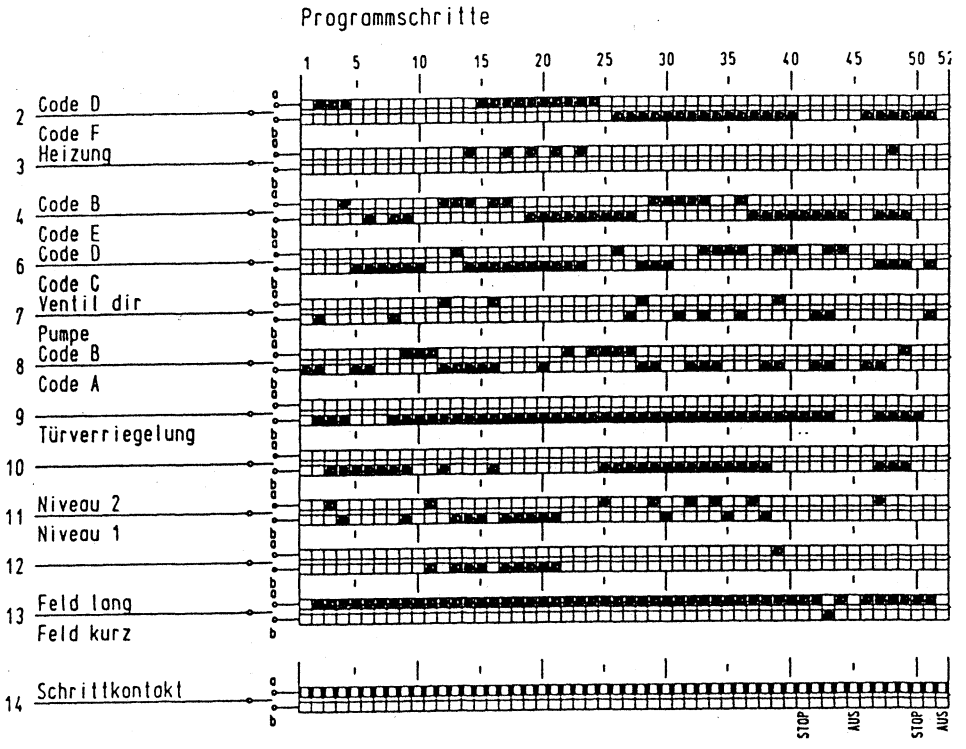

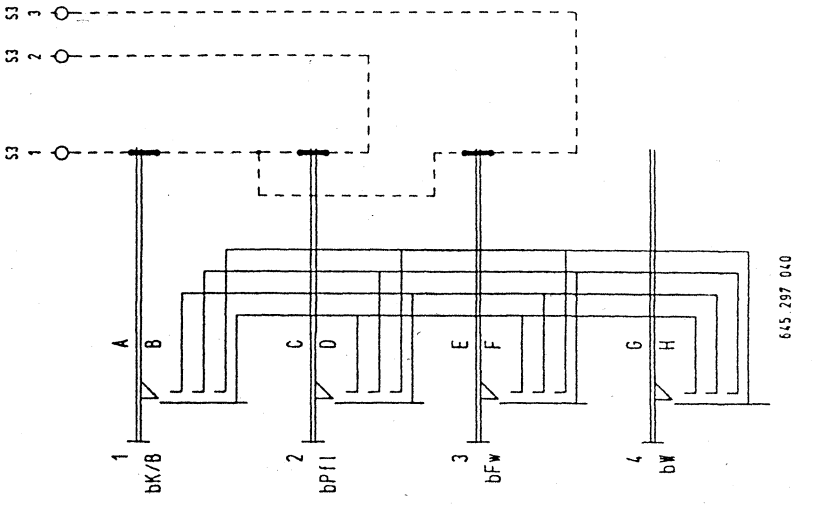

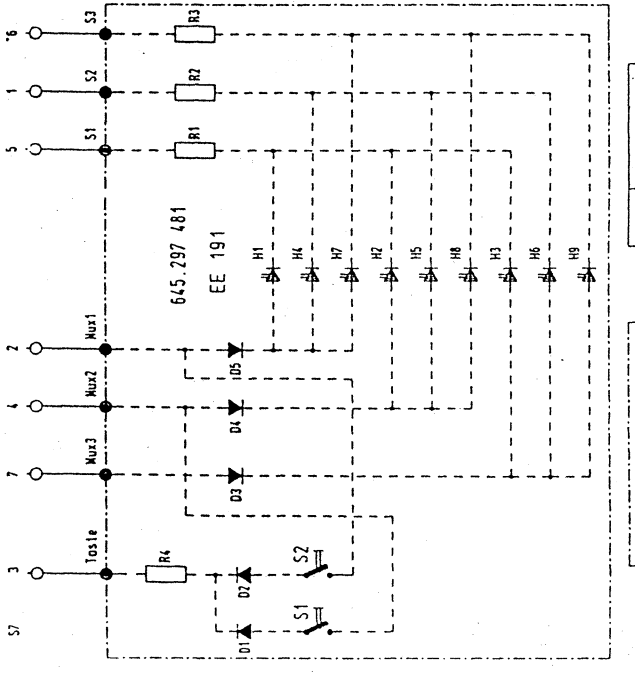

LED	Funktion		
H1	1400 U/min		
H2	1200 U/min		
H3	1000 U/min		
H4	Spul - Stop		
H5	800 U/min		
H6		S2Y	4h
H7		S2Y	2h
H8		S2Y	12h
H9		S2Y	8h

S1 = Taste f. Start-Zeit-Vorwahl
S2 = Taste f. Drehzahlabwahl

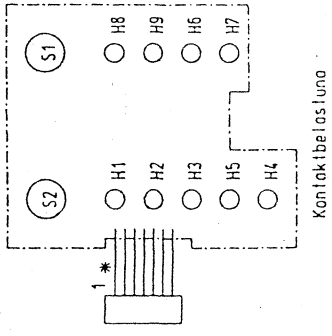

Kontaktbelastung

Waschautomaten **Wasserweiche Nr. 645 297 340**
Washing machines Waterdistributor
Lave - linge

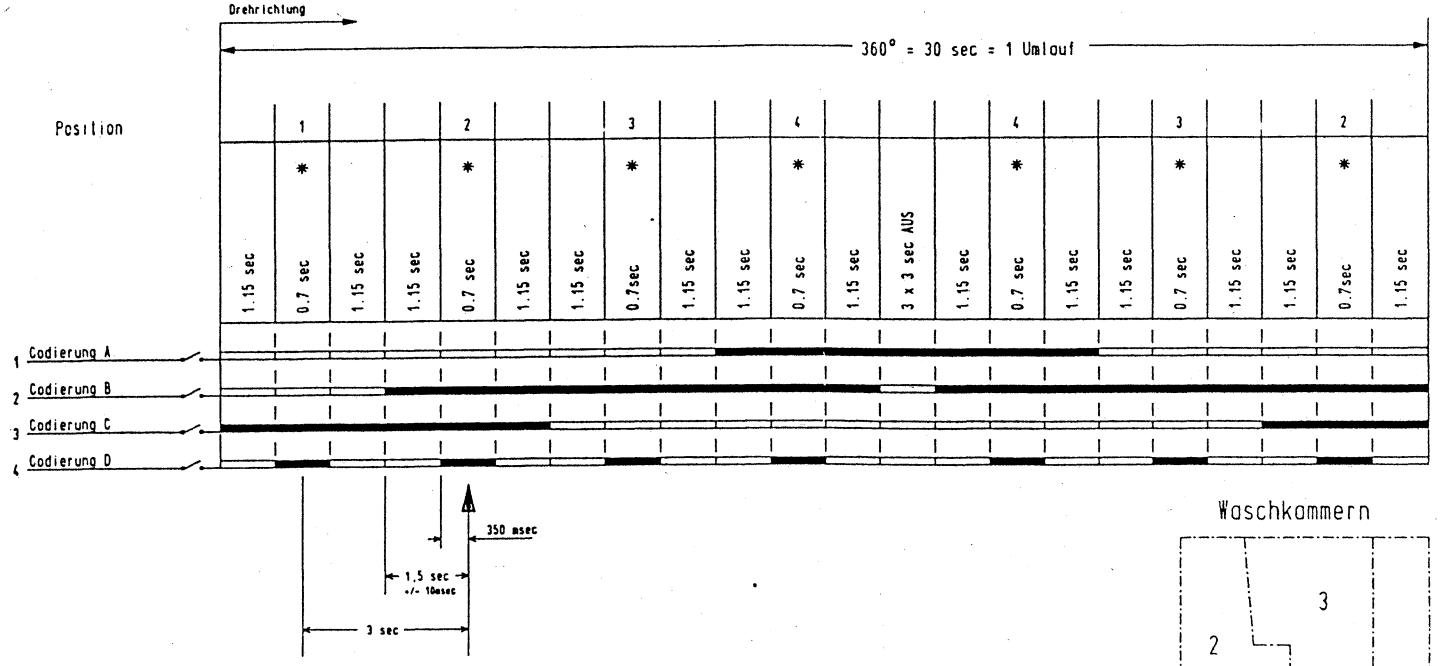

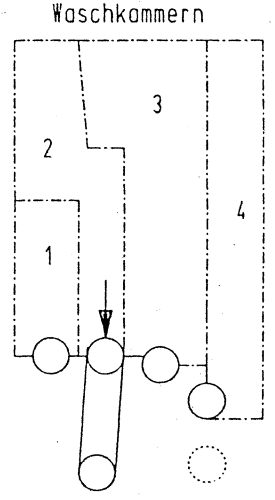

Draufsicht

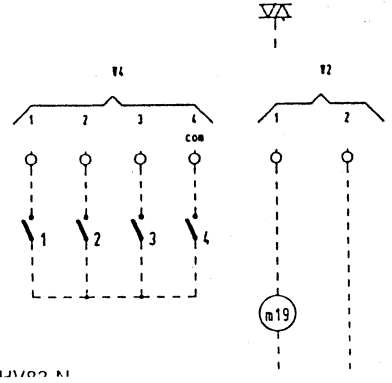

* Position bei Codiererkennung generell Schrittmitte +/-50msec

Position	Wasserweg
1	Weichspülkammer
2	Vorwaschkammer
3	Hauptwaschkammer
4	Bleichkammer

Codeschalter Nr. 645 297 030
Code-switch

Druchtastenschalter Nr. 645 297 400
push botton

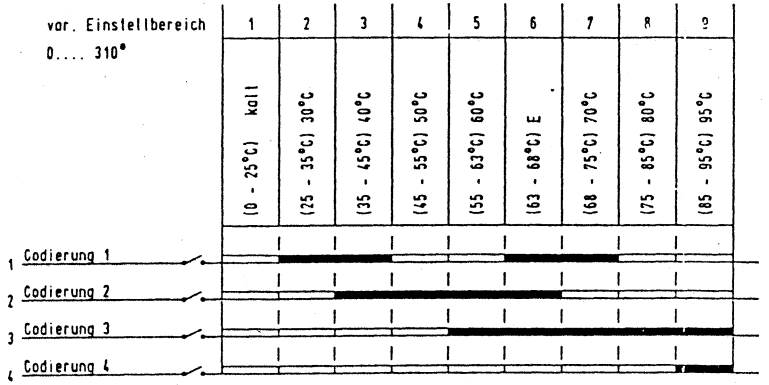

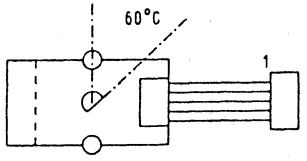

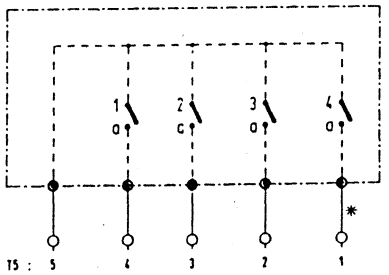

* schwarze Kennzeichnung am Flachband

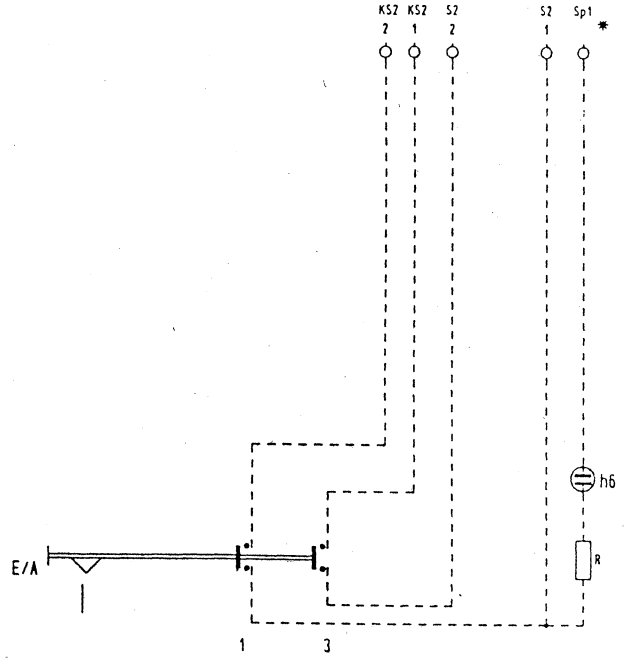

Waschautomaten
Washing machines
Lave-linge

Funktionsplan Nr. 645 297 540
Function chart
Schéma de déroulement pas à pas

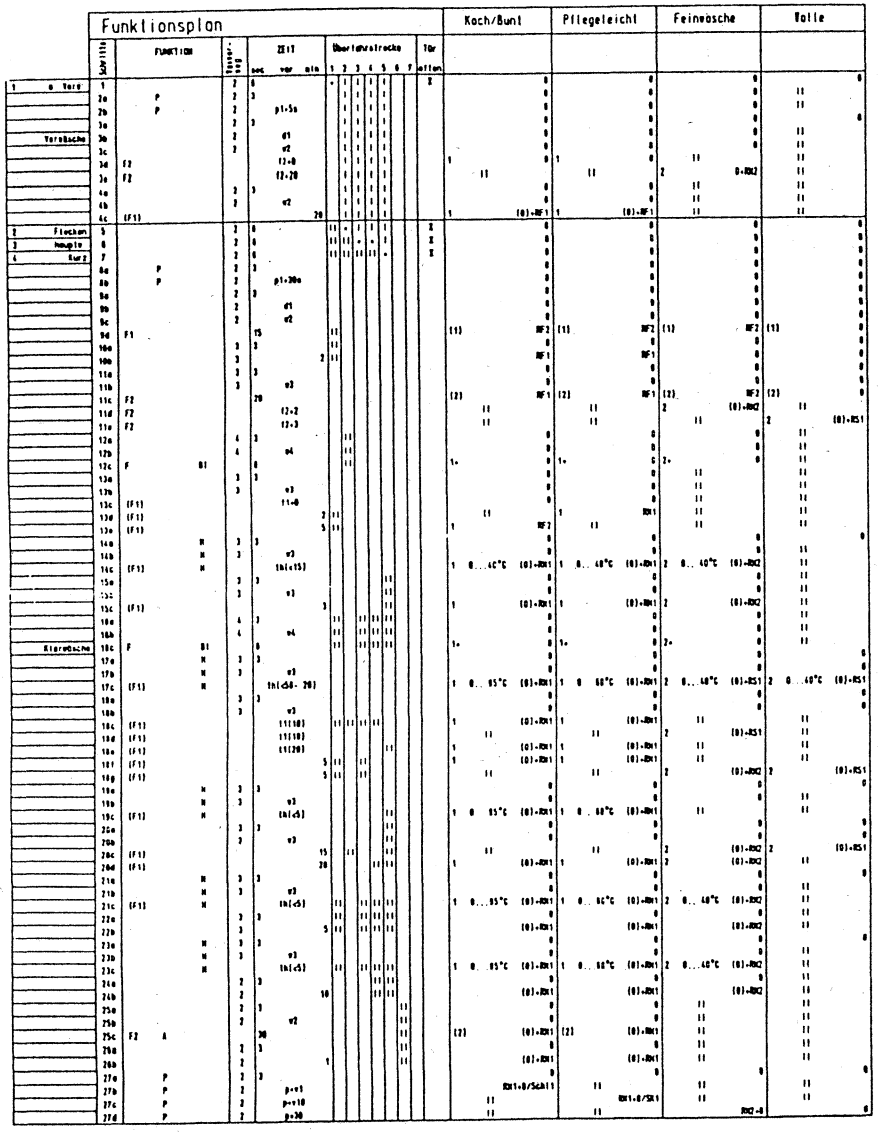

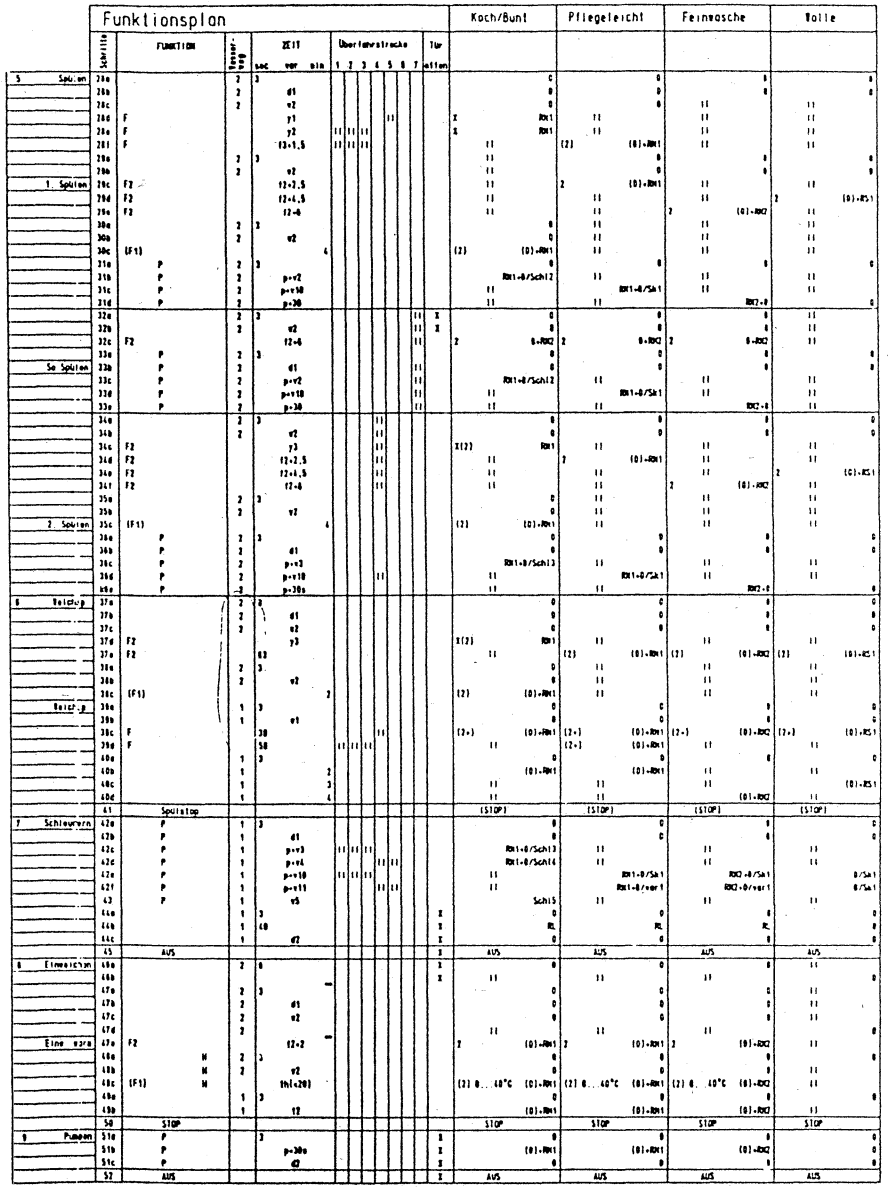

Überfahrstrecken(Schritte 1 - 27)

1 = mit Vorwäsche
2 = Flecken (ausser Wolle)
3 = Normal ausser Feinw.
4 = Normal Feinw.
5 = Kurz
6 = Abkühlen Ko/Bu
7 = Sp + Schaum

I = Überdrehen von Hand
II = Überfahrstrecke bzw nicht ausgeführter Teilschritt
• = Merker

Niveauangaben im FUP:

1	Füllen bis Niveau 1
2	Füllen bis Niveau 2
.... +	zeitlich gesteuertes überfüllen über angegebenes Niveau hinaus
X	Niveau ist abhängig vom Füllen in der Klarwäsche (FTM-Werte) / „Fuzzy"
X (2)	Niveau ist abhängig vom Füllen in der Klarwäsche (FTM-Werte) / „Fuzzy" jedoch maximal bis Niveau 2
(...)	Ausführung einer oben aufgeführten Funktion evtl. ohne Erreichen des angegebenen Niveauwertes

angewähltes Niveau:

F	zeitlich direktes Füllen ohne Niveaubegrenzung
F1	Füllen über angewähltes Niveau 1
F2	Füllen über angewähltes Niveau 2
(...)	Ausführung einer oben aufgeführten Funktion möglich

Waschmechanik:

R...	Mechanik unabhängig von erreichen des Niveau
0 + R...	Mechanik beginnt ab Niveau 1
(0+) R...	Mechanik wenn Niveau 1 vorhanden
R... + 0	Mechanik bis Rückschaltpunkt Druckwächter (Niveau 1)

Mechanik				Trommeldrehzahl
RL	Abwechselnd je 1´links und 1´rechts	5 sek. EIN/5 sek. AUS		53 U/min
RN1	70%	21 sek. EIN	9 sek. AUS	53 U/min
RN2	50%	15 sek. EIN	15 sek. AUS	53 U/min
RF1	70%	21 sek. EIN	9 sek. AUS	32 U/min
RF2	100%	nur Trommel Linkslauf		32 U/min
RS1	5%	2,7 sek. EIN	57 sek. AUS	27 U/min

Die erste Sollwertaufschaltung, ausgenommen RS1, beginnt mit 5 sek. Pause bei Trommel links. RS1-Mechanik beginnt generell mit 30 sek. Pause.

Alle Mechaniken beginnen immer nach erreichen des Niveau 1. Dies gilt nicht für die Saug-mechaniken RF.. , die Mechaniken im Schritt 13, im „Lockerungsschritt" 44 und in den „Fuzzy"-Füllschritten 28d/e, 34c, 37d.

Funktionsbezeichnungen im FUP:

(H)	Heizschritt - Abhängig von Einstellung des Temperaturcodierschalters
A	zeitlicher Abkühlschritt
BI	zeitlicher Schritt zur Zugabe des Bleichmittels bzw. Fleckensalz
P	Pumpe ist eingeschalten
T	Türverriegelung ist aktiviert
(STOP)	Spülstop von der Spülstoptaste abhängig - Taste betätigt ® Spülstop
STOP	genereller Spülstop, unabhängig von Spülstoptaste immer vorhanden

variable Zeitangaben im FUP:

t...	variable programmspezifische Zeit
v...	variable Schleuderzeit incl. Sanftanlauf, UKS, Schaumerkennung
p...	variable Pumpzeit bis Rückschaltpunkt Druckwächter (Niveau 1)
p + x	variable Pumpzeit bis Rückschaltpunkt Druckwächter (Niveau 1) plus zusätzlicher Pumpzeit x
t1 + x	variable Füllzeit bis Schaltpunkt des Druckwächter plus zusätzliche Waschzeit x (Zeit x beginnt mit erreichen des Niveau 1)
t2 + x	variable Füllzeit bis Schaltpunkt des Druckwächter plus zusätzliche Waschzeit x, in der auf maximal Niveau 2 weitergefüllt wird. (Zeit x beginnt mit erreichen des Niveau 1)
t3 + x	variable Füllzeit bis Schaltpunkt des Druckwächter plus zusätzliche Waschzeit x in der zeitlich und ohne Niveaubegrenzung weitergefüllt wird. (Zeit x beginnt mit erreichen des Niveau 1)
y1	variable Zeiten für „Fuzzy"-Füllen (im 1.Spülen)
y2	variable Zeiten für „Fuzzy"-Füllen (im 1.Spülen)
y3	variable Zeiten für „Fuzzy"-Füllen (im 2.Spülen und Weichspülen)
w1 ..w4	variable Zeit zur Abfrage der Wasserweiche (Wasserweg)
th...	variables temperaturüberwachtes Heizen bis Schaltpunkt des NTC
th (<...)	variables temperaturüberwachtes Heizen bis Schaltpunkt des NTC, jedoch nur bis zur maximal hinterlegten Zeit.

Die Angabe (<...) im FUP stellt nur die maximalste Heizzeit-Hinterlegung dar. Die genau gültigen Zeit- bzw. Temperaturwerte sind der Tabelle dieser Beschreibung zu entnehmen.

d1	Verriegelung der Tür
d2	Entriegelung der Tür
... =	falls von der Normalfunktion abweichend

variable Temperaturangaben:

â	variable Temperatur je nach der Einstellung am Temperaturcodierschalter. (0 bis maximal einstellbare Temperatur)
(... â)	variable Temperatur je nach der Einstellung am Temperaturcodierschalter. (0 bis maximal angegebene Temperatur)

Wird ein höherer Wert mit dem Temperaturcodierschalter eingestellt, wird trotzdem nur bis zum angegebenen Maximalwert geheizt.

Schleuderprofile:

variable Zeit	Kurzbez.		Erklärung	Betrifft Programm
v1	Schl1	•	1.Zwischenschleudern nach Klarwäsche	Koch/Bunt
v2	Schl2	•	Zwischenschleudern nach 1.Spülen u. Sonderspülgang	Koch/Bunt
v3	Schl3	•	Zwischenschleudern nach 2.Spülen	Koch/Bunt
		•	1.Teil Endschleudern	Koch/Bunt (kurz)
v4	Schl4	•	1.Teil Endschleudern	Koch/Bunt (Normal+Flecken+E)
v5	Schl5	•	2.Teil Endschleudern (mit Feldumschaltung)	Koch/Bunt
v10	SK1	•	1.Zwischenschleudern nach Klarwäsche und Kurzschleudern nach Spülgängen	Pflegeleicht (Normal+Flecken)
		•	1.Zwischenschleudern nach Klarwäsche und Kurzschl. nach Spülgängen u. Kurz-Endschl.	Pflegeleicht (kurz)
		•	Kurz-Endschleudern	Feinw. (kurz) / Wolle
v11	var1	•	Vario-Endschleudern	Pflegel. / Feinwäsche (Normal+Flecken)

Alle Schleuderzeiten, ausgenommen v5, beginnen mit 30 sek. Pause.

Feldumschaltung auf v5 (Schritt 42 auf 43):

Die Anzapfung kann generell nur im Endschleudern geschaltet werden, da die Umschaltung über das PGS erfolgt („Anzapfungsschritt 43").

Die Anzapfung wird nur zu Beginn des Schleuderabschnittes mit 1250U/min geschaltet, falls die Istdrehzahl 800 1/min und die maximale (theoretisch mögliche) Drehzahl des Schleuderprofiles > 1000 1/min ist.

Ist obige Bedingung erfüllt und ein Koch/Bunt-Programm gewählt, so wird nach Beendigung des Abschnitts mit 980 1/min die Motoransteuerung weggenommen und mit geschlossenem Stromlosrelais in den nächsten Schritt (Anzapfung) gefahren, wo dann die weiteren Profilabschnitte ausgeführt werden

Bei nicht Koch/Bunt-Programmen ist die größte Drehzahl welche im Endschleudern ausgeführt wird gleich 980 1/min, d.h. die Anzapfung wird nicht geschaltet.

Wasserwege - Zuordnung der Kammern:

für die motorische 4-Wege-Wasserweiche :

Wasserweg	Waschmittelkammer
1	Weichspülkammer
2	Vorwaschkammer
3	Hauptwaschkammer
4	Fleckenkammer

Schrittbeschreibung:

Allgemeine Punkte:

- Bei jeder Schrittfortschaltung, ausgenommen Schritt 43 auf 44 (Feldumschaltung), schaltet das Stromlosrelais ab.

(Dauer 3 sek. - im Funktionsplan als Teilschritt a dargestellt.)

- Die Einstellschritte 1,5,6,7 und 46 werden bei der Schaltwerksvariante für die SZV-Zeit benötigt.

Der Schritt dauert minimal 6 Sekunden oder je nach vorgewählter Startzeit.

- Bei Programmen mit Vorwäsche (Beginn ab Raststelle 1) werden folgende Programmschritte generell überfahren:

Schritte 9d, 10 komplett (Nicht bei Wolle)

Es läuft ansonsten generell ein normales Hauptwaschprogramm des jeweils mit Programmtaste angewählten Grundprogramms ab.

Schleuderschritte 27, 31, 33, 36 und 42:

- Nach dem Pumpen bis Erreichen des Rückschaltpunktes (p) werden die 30 sek. zeitliches Pumpen, als in's angegebene Schleuderprofil (v...) integrierte Zeit, abgearbeitet.

- Ausnahme ist ein reiner Pumpschritt, wie z.B. teilw. bei Wolle und Feinwäsche, in dem die 30 sek. als Zeit im FUP dargestellt sind.